פרט ט' : פרט התחברות אספלט קיים לאספלט חדש

ק.מ. 1 : 20

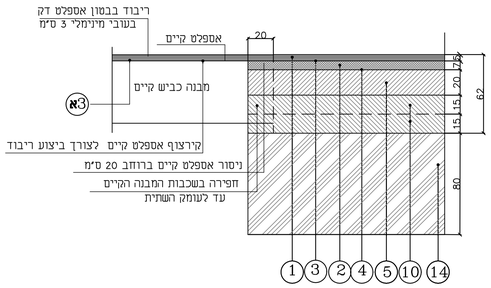

פרט חי' : פרט אבן שפה מונמכת בכניסה למגרשים

ק.מ. 1 : 20

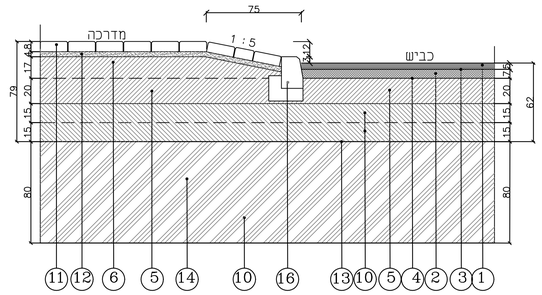

פרט מבנה שכבות במסעה ובמדרכה בשילוב עם איבוד שתית בשברי האבן

ק.מ. 20 : 1

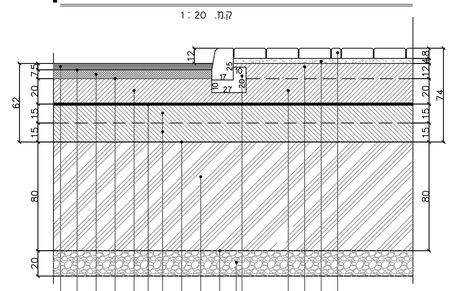

- ריצוף באבנים משתלבות מסוג לפי בחירת אדריכל נוף בעובי 8 ס"מ במידרכות,חניות ,ברחובות משולבים ואיי תנועה,
- שכבת חול ים נקי בעובי 4 ס"מ מתחת לאבנים משתלבות
- שכבת מצע סוג א' בעובי 17 ס"מ מהודק לצפיפות של100%לפי מבחן מודיפייד א.א.ש.ו. במדרכות.
- שכבת מצע סוג א' בעובי 20 ס"מ מהודק לצפיפות של100%לפי מבחן מודיפייד א.א.ש.ו. בשטחי אספלט וריצוף
- אבן שפה במידות 17/25/100 ס"מ טרומית על יסוד בטון לפי פרט
- שכבה מבטון אספלט סוג א' עובי גרגר המקסימלי "3/4 בעובי 5 ס"מ לאחר הידוק במסעת אספלט
- ציפוי מאחה מסוג SS-1 בכמות 0.25 ליטר/מ"ר (ציפוי מאחה)
- שכבה מיישרת מאמב"ש עובי גרגר המקסימלי "1.5 בעובי 7 ס"מ במיסעת אספלט
- ציפוי יסוד מסוג MS-10 בכמות 1 ליטר/מ"ר (ציפוי יסוד)
- שכבת מצע סוג א' בעובי 20 ס"מ מהודק לצפיפות של100%לפי מבחן מודיפייד א.א.ש.ו. בשטחי אספלט וריצוף
- יריעת שריון מסוג *FORTRAC20-80Q30* או ש"ע
- שכבת מצע סוג א' בעובי 15 ס"מ מהודק לצפיפות של 100%לפי מבחן מודיפייד א.א.ש.ו. במסעת אספלט
- יישור והידוק מלא של השתית לצפיפות של 98% לפי מבחן מודיפייד א.א.ש.ו.
- קרקע בחומר "מילוי נברר" 80 ס"מ והידוקה לצפיפות הנידרשת
- הידוק קרקע יסוד מקורית לצפיפות 95% לפי מבחן מודיפייד א.א.ש.ו.
- איבוד שתית עם שכבת שברי אבן בעובי 20 ס"מ לפחות עם חדירה מלאה לקרקע

חתך לרוחב טיפוסי לכביש 8

ק.מ. 1:50

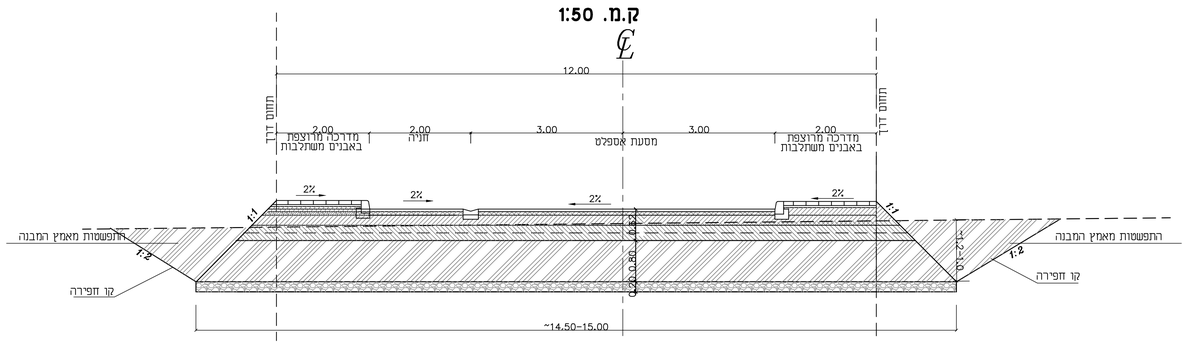

חתכים : 811 - 803

חתך לרוחב טיפוסי לכביש 8

ק.מ. 1:50

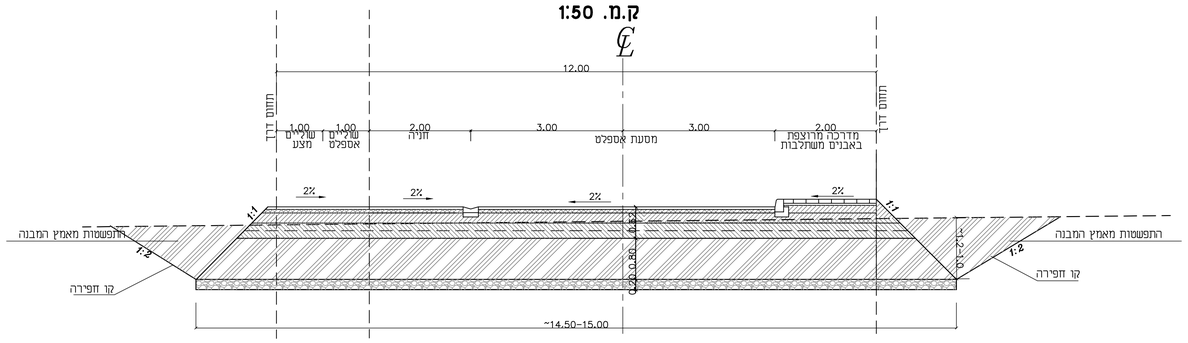

חתכים : 830 - 812

מבנה שכבות

1. שכבה מבטון אספלט סוג א' עובי גרגר המקסימלי "3/4 בעובי 5 ס"מ לאחר הידוק במסעת אספלט
2. שכבה מיישרת מאמב"ש עובי גרגר המקסימלי "1.5 בעובי 7 ס"מ במיסעת אספלט
3. ציפוי מאחה מסוג SS-1 בכמות 0.25 ליטר/מ"ר (ציפוי מאחה)
3א. ציפוי מאחה מסוג SS-1 בכמות 0.50 ליטר/מ"ר (ציפוי מאחה)
4. ציפוי יסוד מסוג MS-10 בכמות 1 ליטר/מ"ר (ציפוי יסוד)
5. שכבת מצע סוג א' בעובי 20 ס"מ מהודק לצפיפות של100% לפי מבחן מודיפייד א.א.ש.ו. בשטחי אספלט וריצוף
6. שכבת מצע סוג א' בעובי 17 ס"מ מהודק לצפיפות של100% לפי מבחן מודיפייד א.א.ש.ו. במדרכות.
7. שכבת מצע סוג א' בעובי 25 ס"מ מהודק לצפיפות של100% לפי מבחן מודיפייד א.א.ש.ו. בחיבור כביש אספלט לרחוב משולב
8. שכבת מצע סוג א' בעובי 18 ס"מ מהודק לצפיפות של100% לפי מבחן מודיפייד א.א.ש.ו. ברחובות משולבים
9. שכבת מצע סוג א' בעובי 15 ס"מ מהודק לצפיפות של100% לפי מבחן מודיפייד א.א.ש.ו. באי תנועה ורחובות משולבים
10. שכבת מצע סוג ב' בעובי 15 ס"מ מהודק לצפיפות של100% לפי מבחן מודיפייד א.א.ש.ו. במסעת אספלט
11. ריצוף באבנים משתלבות מסוג לפי בחירת אדריכל נוף בעובי 8 ס"מ במידרכות,חניות ,ברחובות משולבים ואיי תנועה,
12. שכבת חול ים נקי בעובי 4 ס"מ מתחת לאבנים משתלבות
13. יישור והידוק מלא של השתית לצפיפות של 98% לפי מבחן מודיפייד א.א.ש.ו.
14. החזקפת קרקע בחומר "מילוי נברר" בעובי 60 ס"מ והידוקה לצפיפות הנידרשת
15. הידוק קרקע יסוד מקורית לצפיפות 95% לפי מבחן מודיפייד א.א.ש.ו.
16. אבן שפה במידות 17/25/100 ס"מ טרומית על יסוד בטון לפי פרט
17. אבן צד גנית במידות 10/20/100 ס"מ טרומית על יסוד בטון לפי פרט
18. אבן שפה למעבר חציה 23/15/50 ס"מ על יסוד בטון לפי פרט
19. אבן שפה משופעת לאי תנועה במידות 23/23/50 ס"מ על יסוד בטון לפי פרט
20. אבן תעלה דו שיפועית במידות 10/30/50 ס"מ על יסוד בטון לפי פרט
21. אדמה גנית בערוגות גינון בעובי 30 ס"מ

תפוצה

יעד : \ תאריך :							

עדכונים ותוספות

מס'	מהות העדכון	תאריך :	חתימה
1			
2			
3			
4			
5			
6			
7			
8			
9			
10			

רשימת קבצי XREF :

המבצע אחראי לבדיקת המידות ולהתאמתן במקום.

על המבצע לבקר את כל המידות.

על כל טעות או אי התאמה עליו להודיע למתכנן .

המזמין :

חדרה הכלכלית משנה

פרוייקט : PROJECT :

מאור
כביש מסי 8

שם התכנית : PLAN :

חתכים טיפוסיים ופרטים

תכנון מוקדם ○		תכנון מפורט ●	
לעיון ○	לאישור ○	למכרז ●	לביצוע ○

קנה מידה : כמסומן	מס' עבודה : 2325	שם :	חתימה :
תאריך : 1.2019	מהדורה : 0		
תכנית מס' : 2325-09-31		תכנון : DESIGNED	קלרה
שם הטביע : 2325-09-31		ביקר : VERIFIED	קלרה

המתכנן :
ת.ל.מ. מהנדסים בע"מ
רח. היוזמה 2 פירת הכרמל 39032
ת.ד.2065 פירת הכרמל 39120
טל': 04- 8509596 : פקס 40-8509595
E-mail:Olgac@telem.co.il
Klara@telem.co.il